Ausstiegstritt

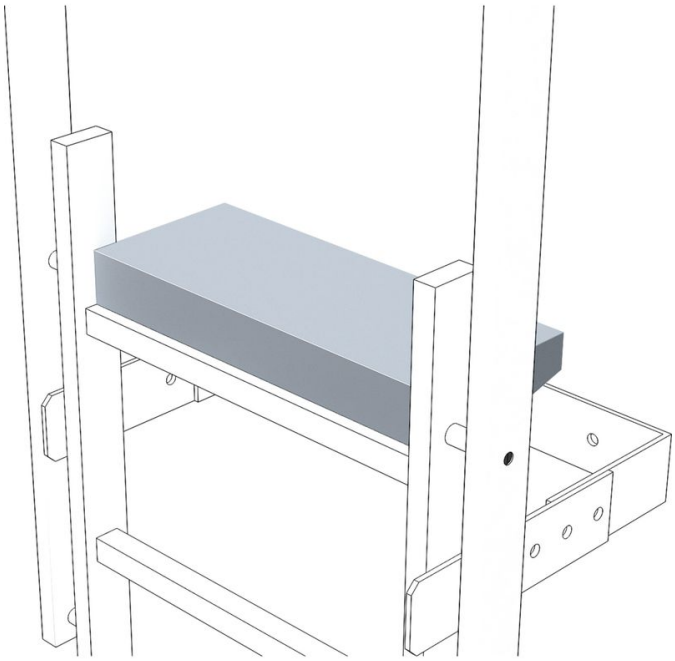

Produktbeschreibung

- Zur Verbreiterung der obersten Sprosse.
- Stufenbreite: 470 mm.
- Stufentiefe: 150 mm bzw. 200 mm.

Produkteigenschaften

Garantie	**10 Jahre**

Produktvarianten

Artikel-Nr.	Artikel-Nr.	Artikel-Nr.
40945	**43284**	**44254**
Gewicht	Gewicht	Gewicht
1.4 kg	**2.8 kg**	**2.8 kg**
Material	Material	Material
Aluminium	**Stahl, verzinkt**	**Edelstahl**
Tiefe	Tiefe	Tiefe
150 mm	**150 mm**	**150 mm**
Artikel-Nr.		

43285
Gewicht **4.4 kg**
Material **Stahl, verzinkt**
Tiefe **200 mm**