Mastfahrwerk

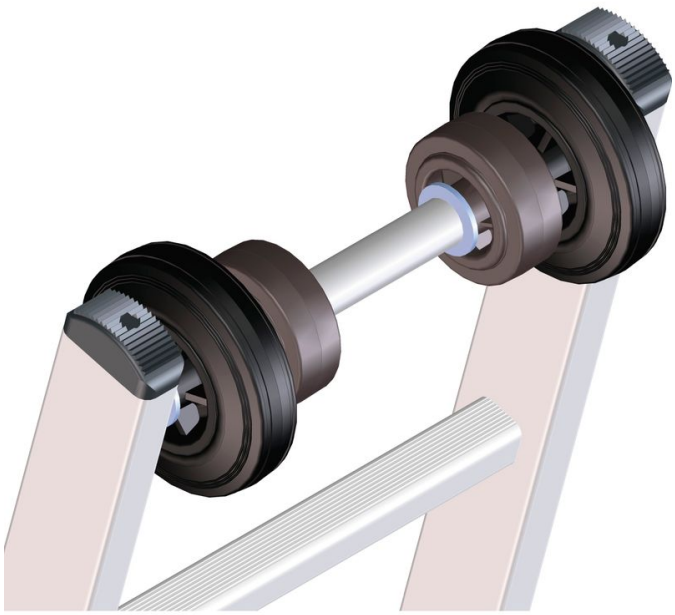

Produktbeschreibung

- Passend für Anlege-, Schiebe- und Seilzugleitern. Ausstattung der Leiter mit speziell an Masten angepassten Laufrollen für leichtes Anlegen und Aufstellen. Passend für Masten ø 150 mm bis ø 400 mm.

Hinweise und Besonderheiten

Um Ihren spezifischen Anforderungen gerecht zu werden, bieten wir Ihnen optionale Sonderausstattungen an, die wir fachgerecht in der Serienproduktion direkt an Ihre Leiter montieren.
Bei Bestellung ist jeweils die Angabe der Artikelnummer der Leiter sowie die Artikelnummer der optionalen Sonderausstattung erforderlich.

Produkteigenschaften

Garantie
Missing translation

Produktvarianten

Artikel-Nr.	Artikel-Nr.
8505	**8506**
Bezeichnung	Bezeichnung

Mastfahrwerk für Leitern aus Aluminium	**Mastfahrwerk für Leitern aus Kunststoff**