Wandhalter, U-Bügelform, verstellbar

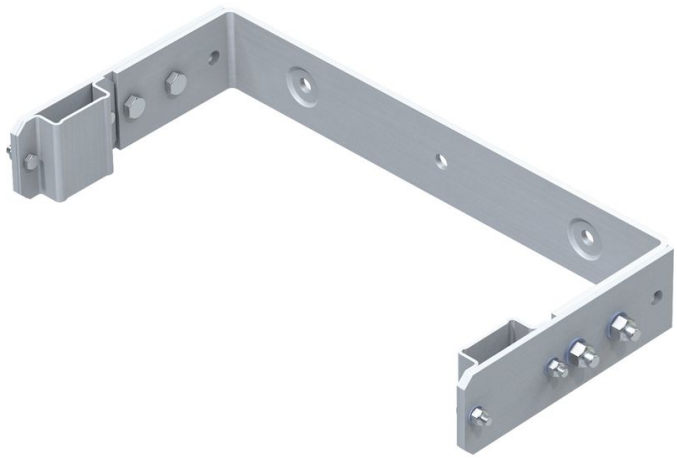

Produktbeschreibung

- Verstellbar für Wandabstand von 200 bis 250 mm.
- Bohrabstand: 332 mm.
- Außenmaß Bügel: 532 mm.

Produkteigenschaften

Garantie	Gewicht
10 Jahre	**5.9 kg**

Produktvarianten

Artikel-Nr.	Artikel-Nr.
43258	**44258**
Material	Material
Stahl verzinkt	**Edelstahl**