FICHA TÉCNICA

Caja de transporte K 470 Plus - 40506

Con la K 470 Plus, ZARGES persigue un innovador sistema de almacenamiento: un sistema de transporte de dos piezas formado por una parte superior y otra inferior. De esta forma es posible combinar entre sí elementos de diferentes alturas con lo que se crean numerosas posibilidades de variación.

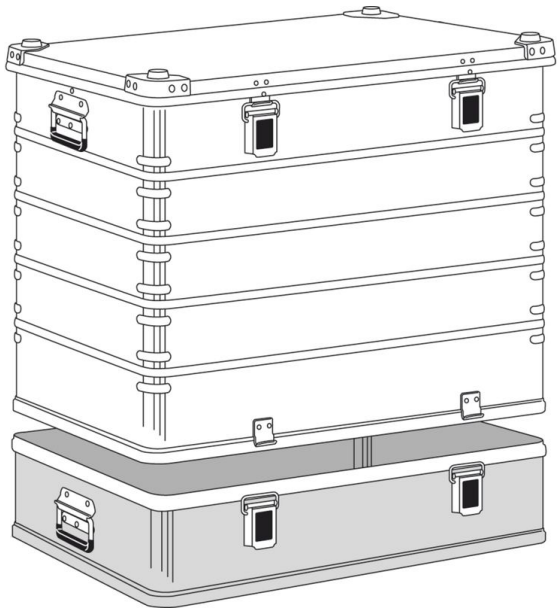













DESCRIPCIÓN DEL PRODUCTO

- Sistema de transporte de dos piezas compuesto por un componente superior y un componente inferior.
- Es posible combinar de forma flexible con 2 medidas básicas que, a su vez, se pueden combinar con dos componentes superiores diferentes.
- Acceso sencillo y ergonómico al contenido a través de la tapa o retirando el componente superior. De este modo, se reduce el recorrido de elevación y se permite el funcionamiento de los equipos en la caja.
- Apilable con la serie K 470.
- Modelos específicos para el cliente bajo pedido.
- Junta de sellado tanto en el componente superior desmontable como en la tapa.
- Tapa con bisagras de acero inoxidable.
- De serie disponible en 2 medidas estándar: 550 x 350 mm y 750 x 550 mm (largo x ancho interior). Posibilidad de medidas especiales bajo pedido.
- Según altura nerviaciones perimetrales como refuerzo adicional.
- Caja universal apilable de aluminio.
- Cantoneras de aluminio fundido para apilar.
- Juntas de perfil completamente soldadas.
- Los cierres se pueden equipar con cerradura con llave, muelle contra apertura accidental, precinto o candado

hasta 6 mm.
- La medida interior se reduce en la boca de la caja por 30 mm (largo y ancho). Medidas especiales bajo pedido.
- Asas Comfort de ZARGES para un manejo ergonómico.
- Cierre Confort ZARGES extra ancho, ergonómico y con vida útil extremadamente larga.

CONSEJOS Y CARACTERÍSTICAS ESPECIALES

Componente superior.
Solo se puede utilizar en combinación con el componente inferior.

CARACTERÍSTICAS DEL PRODUCTO

Propiedad	Valor
Asas	Asas con resorte
Cantoneras para apilar	Sí
Cierres	Cierres confort
Color de las cantoneras para apilar	Aluminio natural
Denominación	Componente superior: Altura total de 730 o 800 mm
Junta	Junta de la tapa adherida con espuma
La. x An. x Al. exterior max.	800 mm × 600 mm × 610 mm
La. x An. x Al. interior	750 mm × 550 mm × 590 mm
Material	Aluminio
Material de las cantoneras para apilar	Aluminio
Nerviaciones en las esquinas	Sí
Nerviaciones perimetrales	Sí
Peso	10.5 kg

Propiedad	Valor
Ruedas integradas	No
Volumen	240 l

ACCESORIOS Y REPUESTOS

ACCESORIOS 6



Bolsa para herramientas
Número de artículo 40627

Candado numérico
Número de artículo 46989



Candado TSA
Número de artículo 46789



Carpeta para documentos
Número de artículo 40626



Juego de cerraduras
Número de artículo 40832



Juego de cerraduras
Número de artículo 40833

CIAL FB ZARGES, SL
Torrent Tortuguer, 54
ES-08210 Barberà del Vallès
(Barcelona)

Tel: +34-93 729 6380
Fax: +34-937 296 381
comercial@zarges.es

www.zarges.com/es
Efectivo 26/11/2026
Sujeto a cambios o errores.