Componente obligatorio: chasis. - 591011

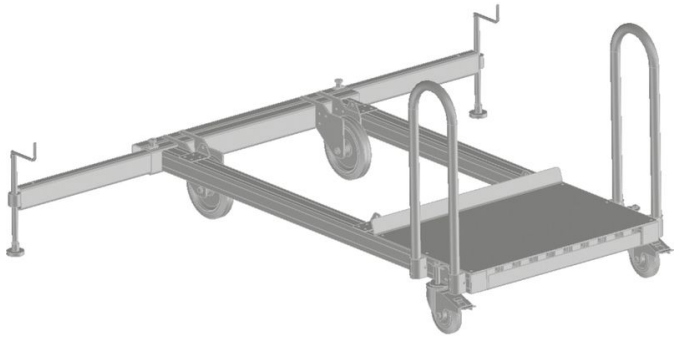

Descripción del producto

- Dos modelos disponibles (con asa):
- Chasis estándar con estabilizador rígido. 2 ruedas giratorias y 2 ruedas fijas, con freno.
- Chasis con estabilizador telescópico y husillo (graduable hasta 200 mm) para graduar desniveles del suelo. 2 ruedas giratorias y dos ruedas fijas, con freno.

Características del producto

Dimensiones de transporte	Peso	Versión
2.370 mm × 1.200 mm × 1.025 mm	**279.6 kg**	**Rodamiento con estabilizador extensible y husillo**