Rodamiento para poste

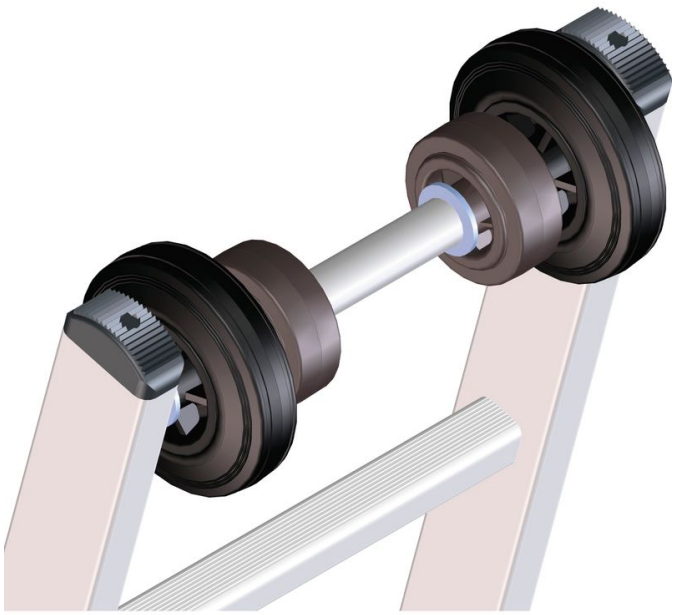

Descripción del producto

- Para escaleras fijas, escaleras extensibles manuales o mecánicas: equipamiento de la escalera con rodamiento en el cabezal especial para postes de ø 150 - 400 mm.

Consejos y características especiales

Para ajustarnos a sus exigencias específicas, le ofrecemos equipamiento especial opcional que montamos con técnicos especialistas en la producción de serie directamente en su escalera.
Al realizar el pedido hay que indicar tanto el número de artículo de la escalera como el número de artículo del equipamiento especial opcional.

Características del producto

Denominación	Garantía
Rodamiento de poste para escaleras de aluminio	**Missing translation**

Variantes de producto