Peldaño de salida

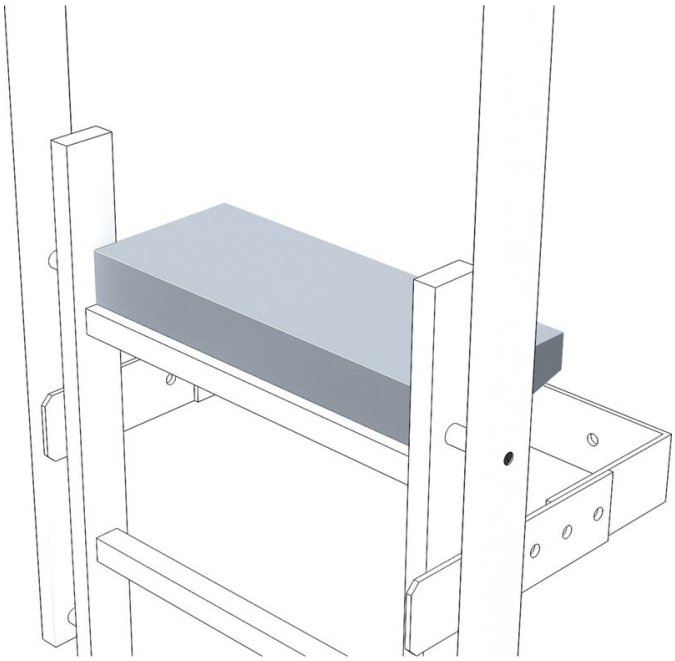

Descripción del producto

- Para ensanchar el peldaño superior.
- Huella del peldaño: 150 o 200 mm.

Características del producto

Garantía	10 años

Variantes de producto

Número de artículo	Número de artículo	Número de artículo
40945	43284	44254
Fondo	Fondo	Fondo
150 mm	150 mm	150 mm
Material	Material	Material
Aluminio	Acero galvanizado	Acero inoxidable
Peso	Peso	Peso
1.4 kg	2.8 kg	2.8 kg
Número de artículo		

43285
Fondo **200 mm**
Material **Acero galvanizado**
Peso **4.4 kg**