# Support mural, réglable - 47315

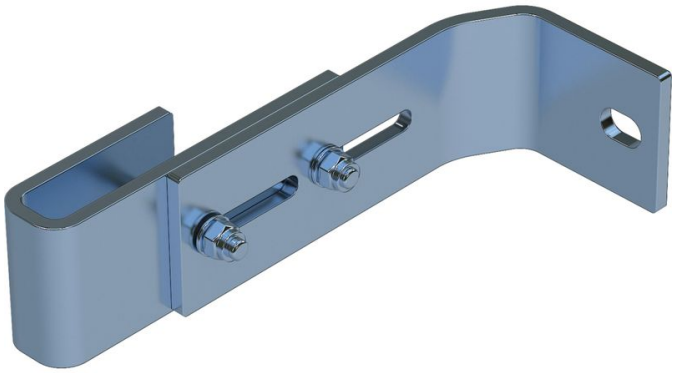

## Description du produit

- Réglable pour une distance au mur de 150 mm à 190 mm.
- 1 jeu = 2 unités.

## Conseils et particularités

Pour les échelles de 4 à 9 échelons, prévoir 2 jeux de supports muraux ; pour les échelles de 10 à 15 échelons, il faut 3 jeux de supports muraux ; enfin, pour les échelles de 16 à 24 échelons, prévoir 5 jeux de supports muraux.
1 jeu = 2 exemplaires (à droite/à gauche)
Le matériel de fixation (chevilles etc.) n'est pas fourni.

## Caractéristiques du produit

| Compatible avec | Garantie | Matériau | Poids |
|---|---|---|---|
| **Échelle V4A** | **10 ans** | **acier affiné** | **0.9 kg** |



Sous réserve de modifications ou d'erreurs.