Support mural, réglable

Description du produit

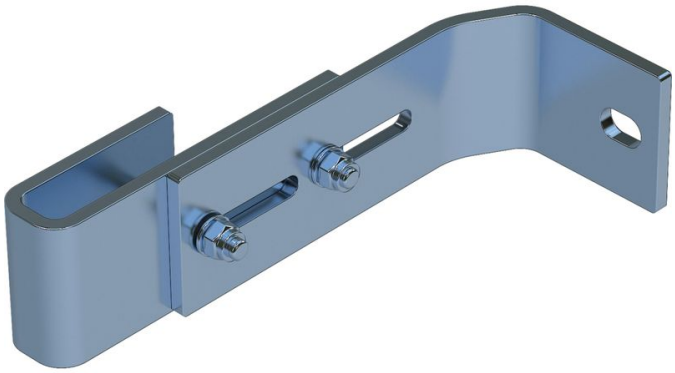

- Réglable pour une distance au mur de 150 mm à 190 mm.
- 1 jeu = 2 unités.

Conseils et particularités

Pour les échelles de 4 à 9 échelons, prévoir 2 jeux de supports muraux ; pour les échelles de 10 à 15 échelons, il faut 3 jeux de supports muraux ; enfin, pour les échelles de 16 à 24 échelons, prévoir 5 jeux de supports muraux.

1 jeu = 2 exemplaires (à droite/à gauche)

Le matériel de fixation (chevilles etc.) n'est pas fourni.

Caractéristiques du produit

Garantie	Poids
10 ans	**0.9 kg**

Variantes de produits

Référence	Référence	Référence
47314	**47315**	**47316**
Compatible avec	Compatible avec	Compatible avec
Échelle en acier	**Échelle V4A**	**Échelle en plastique renforcé de fibre de verre**
Matériau	Matériau	Matériau

en acier galvanisé	acier affiné	acier affiné