ADATLAP

# K 470 Plus szállítódoboz - 40506

A K470 Plus dobozzal a ZARGES cég egy új csomagolási elvet valósít meg: egy kétrészes szállítórendszer, mely egy felső részből és egy alsó részből áll. Ezáltal különböző magas elemek kombinálhatók, számos variálási lehetőséget kínálva.

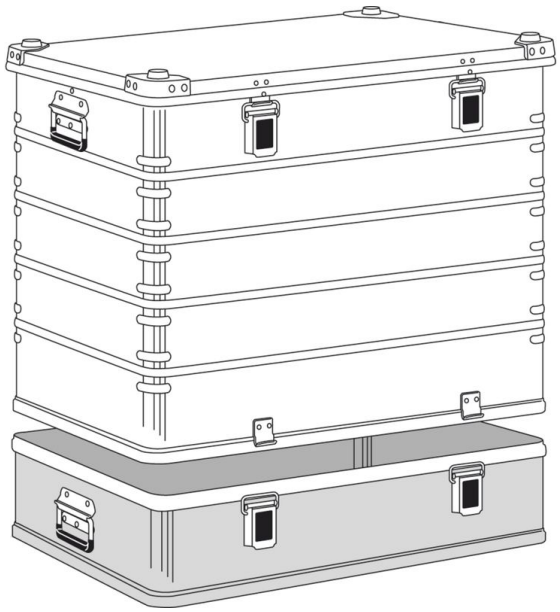













## TERMÉKLEÍRÁS

- Kétrészes szállítórendszer, mely egy felső részből és egy alsó részből áll.
- A két, különböző felső résszel kombinált alapméretnek köszönhetően rugalmasan kombinálható.
- A doboz tartalmához könnyen és ergonomikusan hozzáférhetünk a fedélen keresztül, vagy a felső rész levételével. Így csökkenthető az emelési szakasz, és lehetővé válik a műszerek üzemeltetése a dobozban.
- A K 470 sorozathoz egymásra rakható.
- Ügyfélspecifikus kivitelek kérésre.
- Levehető felső rész és fedél körbefutó tömítéssel.
- Fedél rozsdamentes acél zsanérokkal.
- Rendszerint 2 alapméret (550 x 350 mm és 750 x 550 mm) áll rendelkezésre, különméretek kérésre kaphatók.
- A magasságtól függően a körbefutó bordák és sarokbordák külön stabil alakról gondoskodnak.
- Egymásra rakható univerzális dobozok alumíniumból.
- Biztonságosan egymásra rakhatók az alumíniumöntvényből készült rakodósarkoknak köszönhetően.
- Teljesen hegesztett profilillesztések.
- Rugós zárak. Biztosítható békazárral, plombákkal, biztosítórugóval vagy lakattal (max. kengyelvastagság 6 mm).
- A szabad nyílásméret kb. 30 mm-rel kisebb a belső

méretnél (hosszúság szélesség). Egyedi méretek külön kérésre.
- ZARGES Comfort fogantyúk az ergonómikus kezelésért.
- ZARGES Comfort sokoldalú zárrendszerei rendkívül hosszú élettartamúak.

### TIPPEK ÉS KÜLÖNLEGES JELLEMZŐK

Felső rész.
Csak alsó résszel együtt használható.

## A TERMÉK JELLEMZŐI

| Tulajdonság | Érték |
|---|---|
| Anyag | Alumínium |
| Belső méret h x sz x ma | 750 mm × 550 mm × 590 mm |
| Fogantyúk | Rugós fogantyúk |
| Integrált görgők | nem |
| Körbefutó bordák | igen |
| Külső méret max. h x sz x ma | 800 mm × 600 mm × 610 mm |
| Megnevezés | Felső rész: Teljes magasság 730, ill. 800 mm |
| Rakodósarkak | igen |
| Rakodósarkok anyaga | Alumínium |
| Rakodósarkok színe | Natúr alumínium |
| Sarokbordák | igen |
| Súly | 10.5 kg |
| Terjedelem | 240 l |

| Tulajdonság | Érték |
|---|---|
| Tömítés | habosított fedéltömítés |
| Zárak | Komfortzárak |

## TARTOZÉKOK ÉS ALKATRÉSZEK

### TARTOZÉKOK 6



**Diplomatatáska-betétek**
Cikk szám 40626

**Függőzár**
Cikk szám 46989



**Szerszámos táska**
Cikk szám 40627



**TSA függőzár**
Cikk szám 46789



**Zárkészlet**
Cikk szám 40832



**Zárkészlet**
Cikk szám 40833

**ZARGES KFT.**
Szent István krt. 19
6000 Kecskemét

Tel: +3676 484 996
info@zarges.hu

www.zarges.com/hu
Hatékony 2026.11.26.
Változások és hibák jogát fenntartjuk.