Piano di uscita

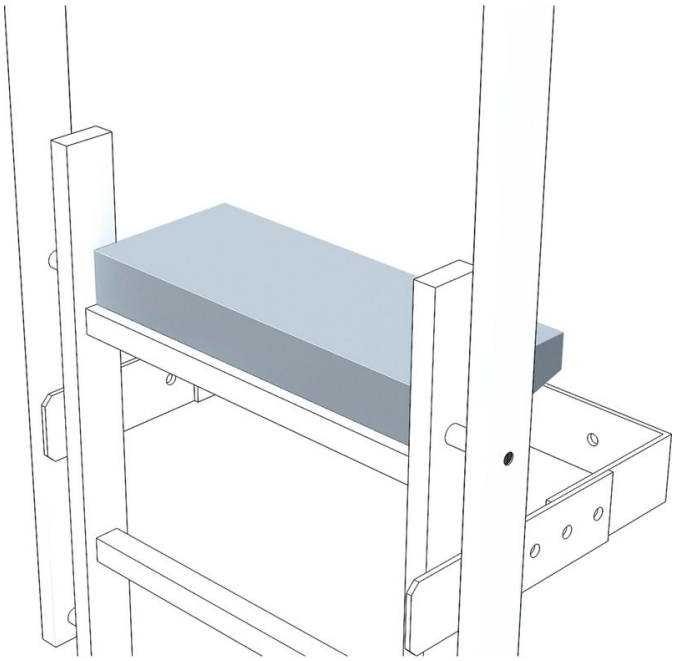

Descrizione del prodotto

- Serve per ampliare il piolo superiore.
- Larghezza dei gradini: 520 mm.
- Profondità del gradino: 150 mm o 200 mm.

Caratteristiche del prodotto

Garanzia	**10 anni**

Varianti di prodotto

Codice articolo **40945**	Codice articolo **43284**	Codice articolo **44254**
Materiale **Alluminio**	Materiale **Acciaio, zincato**	Materiale **Acciaio inossidabile**
Peso **1.4 kg**	Peso **2.8 kg**	Peso **2.8 kg**
Profondità **150 mm**	Profondità **150 mm**	Profondità **150 mm**
Codice articolo **43285**		
Materiale		

Acciaio, zincato

Peso

4.4 kg

Profondità

200 mm