Piano di uscita - 44254

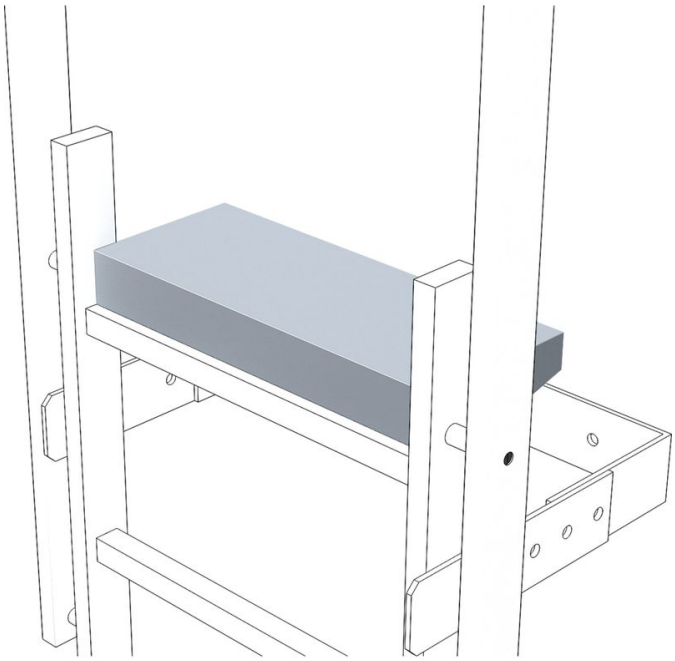

Descrizione del prodotto

- Serve per ampliare il piolo superiore.
- Profondità del gradino: 150 mm o 200 mm.

Caratteristiche del prodotto

Garanzia	Materiale	Peso	Profondità
10 anni	**Acciaio inossidabile**	**2.8 kg**	**150 mm**