Piano di uscita

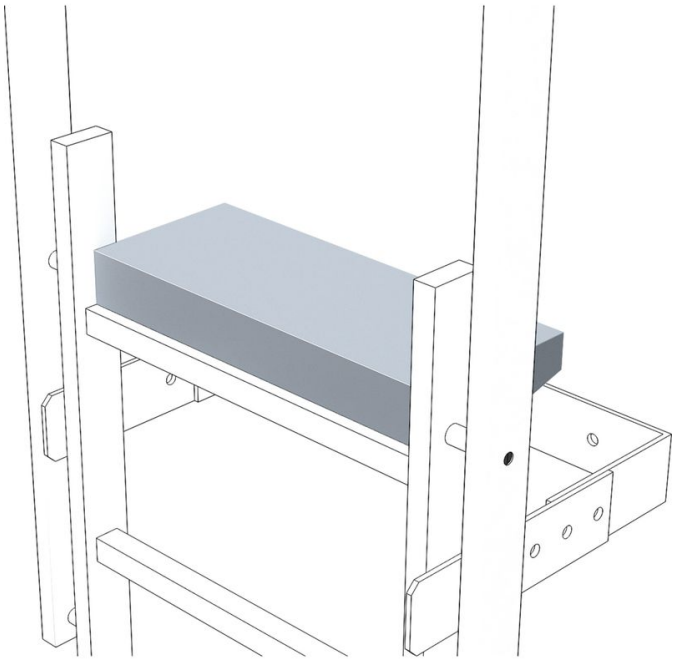

Descrizione del prodotto

- Serve per ampliare il piolo superiore.
- Profondità del gradino: 150 mm o 200 mm.

Caratteristiche del prodotto

Garanzia	10 anni

Varianti di prodotto

Codice articolo	Codice articolo	Codice articolo
40945	43284	44254
Materiale	Materiale	Materiale
Alluminio	Acciaio, zincato	Acciaio inossidabile
Peso	Peso	Peso
1.4 kg	2.8 kg	2.8 kg
Profondità	Profondità	Profondità
150 mm	150 mm	150 mm
Codice articolo		

43285

Materiale

Acciaio, zincato

Peso

4.4 kg

Profondità

200 mm